БАЗОВАЯ OMNI АНТЕННА

Band'it A-300MV/B

Стационарная антенна **Band'it A-300MV/B** имеет 2-х секционный герметичный фиберглассовый корпус чёрного цвета, надёжно защищающий излучающие элементы от атмосферных воздействий и ветровых нагрузок.
Благодаря сложению мощностей излучающих элементов обеспечивается высокое усиление при сохранении круговой диаграммы направленности по горизонту.

Сфера применения антенны:
- ведомственные системы сухопутной подвижной радиосвязи
- в качестве антенн базовых станций
- в радиолюбительских целях

Характеристики	
Диапазон частот	144-174 МГц
Сопротивление	50 Ом
КСВ	≤ 1.5
Усиление	6.7 dBi
Поляризация	вертикальная
Макс. мощность	200 Ватт
Высота	3200 мм
Материал корпуса	фибергласс
Разъём	UHF розетка (SO239)

Диаграмма направленности в плоскости вектора E

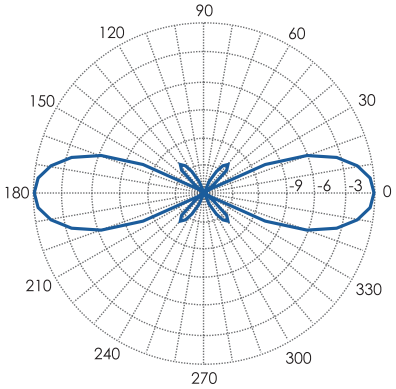

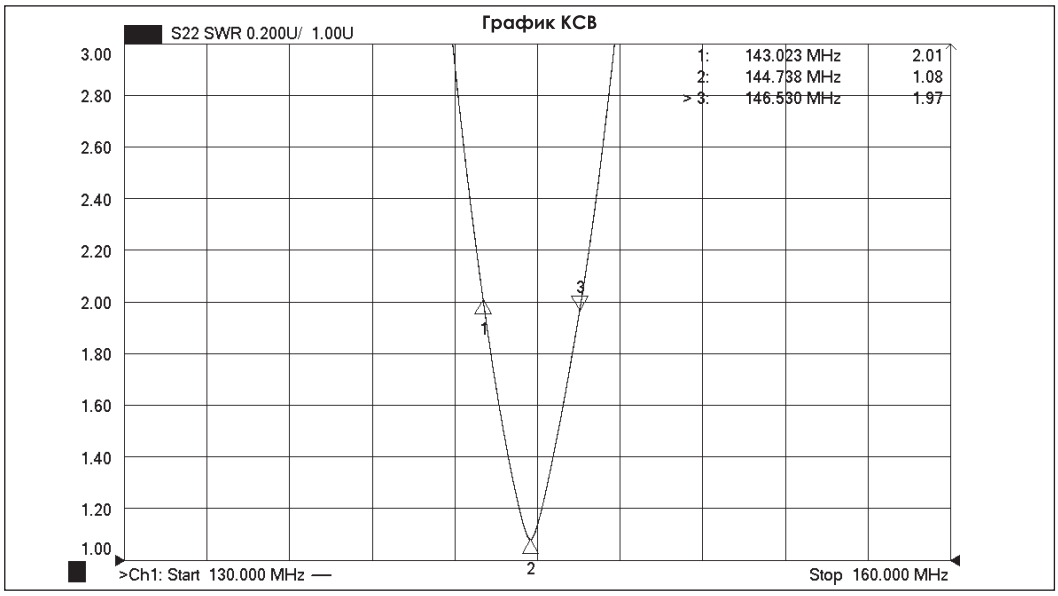
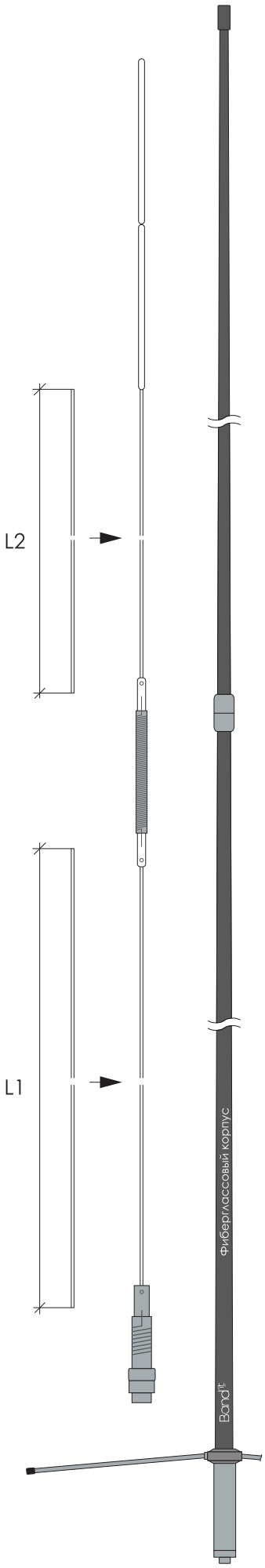
Рабочая частота F0, МГц	Длина излучающего элемента L1, мм	Длина излучающего элемента L2, мм
144	1333	1087
146	1310	1070
148	1260	1038
150	1224	1006
152	1192	974
154	1160	950
156	1124	924
158	1096	900
160	1062	876
162	1030	852
164	998	836
166	964	818
168	930	800
170	900	782
172	866	764
174	834	750